HÄFELE

FREE FAMILY
НОВАЯ СВОБОДА ДВИЖЕНИЯ

АССОРТИМЕНТ ПОДЪЕМНЫХ МЕХАНИЗМОВ HÄFELE.

РАЗРАБОТКА HÄFELE

www.mebetal.ru

ТОНЬШЕ
ЛЕГЧЕ
ПРОЩЕ

СОВЕРШЕНСТВО В ДВИЖЕНИИ.

ПОДЪЕМНЫЕ МЕХАНИЗМЫ. НОВЫЙ УРОВЕНЬ КОМФОРТА. РАЗРАБОТКА HÄFELE.

Новейшая разработка «Хефеле» – подъемные механизмы FREE – обеспечивает мебели новую свободу движения. В отличие от фасадов на петлях новые подъемники открывают больше возможностей в декоративном дизайне и проектировании мебели. Новые подъемные механизмы FREE делают мебель невероятно легкой, элегантной и более функциональной независимо от типа открывания фасада.

Более 90 лет опыта в фурнитуре, инженерных разработках и тесная связь с рынком и конечными потребителями привели к созданию семейства подъемников, ориентированных на требования рынка завтрашнего дня. Подъемные механизмы FREE отвечают запросам рынка к дизайну, техническому исполнению, применяемому материалу, простоте установке и использования на совершенно новом уровне.

РАЦИОНАЛЬНОЕ ИСПОЛЬЗОВАНИЕ ПРОСТРАНСТВА.

БОЛЬШЕ СВОБОДЫ ДИЗАЙНЕРАМ. БОЛЬШЕ ВОЗМОЖНОСТИ ПРИМЕНЕНИЯ. РАЗРАБОТКА HÄFELE.

Фасады больших размеров требуют больше пространства при стандартных видах открывания. Механизмы FREE сочетают в себе технологичность и творческий подход к геометрии движения фасада. Независимо от размеров помещения любой тип открывания будет легким и удобным. Несмотря на переработанную конструкцию основной фокус остается на клиенте, а не на технологии.

1. Free flap
Классический тип открывания с углами 90 и 110 градусов для средних и легких фасадов. Компактные размеры и минимум требований к глубине корпуса. Два типа механизма в зависимости от веса створки.

2. Free fold /Free fold short
Геометрия движения продумана так, что для работы механизма требуется минимум пространства.

3. Free swing
Элегантная траектория движения. Легко огибает карнизы сверху. Подходит для тяжелых створок.

4. Free up
Для открывания фасада практически не требуется места перед корпусом. Фасады и корпус не будут являться помехой в работе. Free up отлично подходит для корпуса с установленной бытовой техникой, такой тип открывания обеспечивает полный доступ к содержимому ящика.

ВЫГОДЫ ОТ ИСПОЛ ЬЗОВАНИЯ ПОДЪЕМНЫХ МЕХАНИЗМОВ FREE:
1. ВОЗМОЖЕН ДОСТУП ВНУТРЬ ШКАФА СО ВСЕХ СТОРОН 2. СТАБИЛЬНАЯ РАБОТА С ТЯЖЁЛЫМИ ФАСАДАМИ. 3. ОТСУТСТВИЕ УДАРА ОБ ОТКРЫТУЮ ДВЕРЬ 4. ОДИНАКОВЫЕ РАЗМЕРЫ МОДУЛЕЙ С ЦЕЛЬЮ СОХРАНЕНИЯ СИММЕТРИИ. 5. ЛЕГКОСТЬ ПРИ ОТКРЫВАНИИ И ЗАКРЫВАНИИ

УМЕНЬШЕНИЕ РАЗМЕРОВ ПРИ СОХРАНЕНИИ ФУНКЦИОНАЛЬНОСТИ.

ЭКОНОМЯЩИЙ МЕСТО ДИЗАЙН. РАЗРАБОТКА HÄFELE.

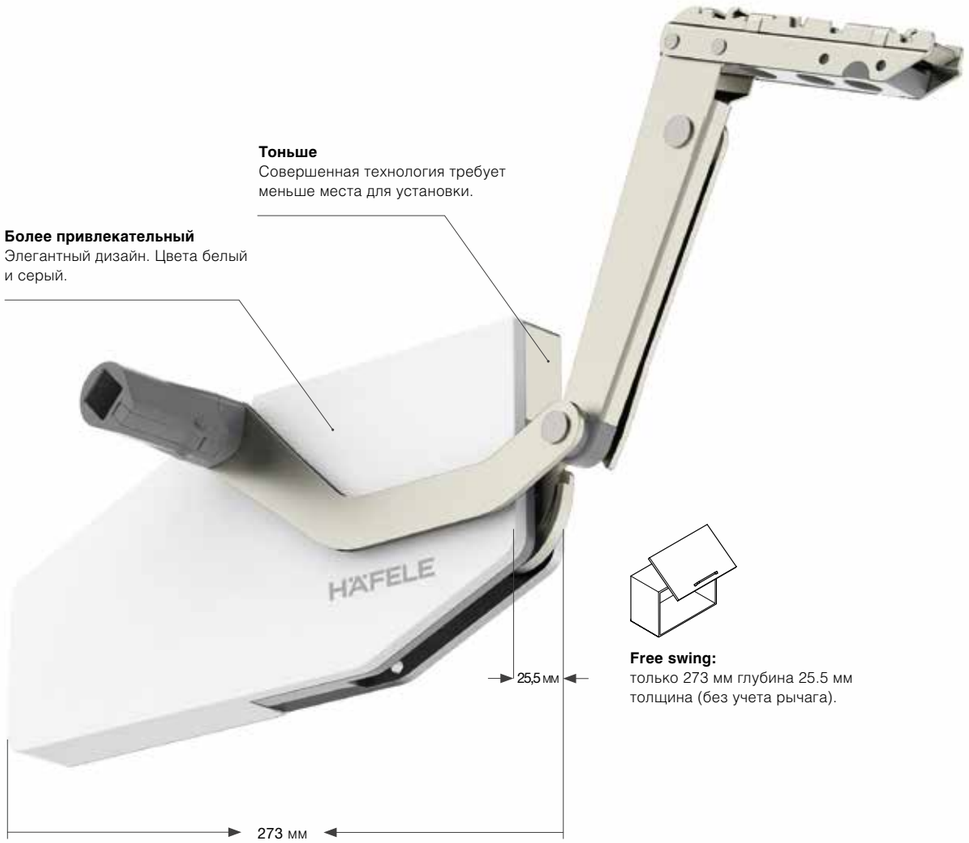

Free swing:
только 273 мм глубина 25.5 мм толщина (без учета рычага).

В отличии от стандартных петлевых створок подъемные механизмы FREE имеют более элегантный внешний вид. Детально проработанный 3-х элементный пружинный блок, отвечающий за открывание, позволил улучшить работу механизмов даже в корпусе небольшого размера.

Стильные заглушки доступны в сером и белом цветах,а логотип HÄFELE может быть заменен на логотип клиента.

Механизмы FREE также открывают новые горизонты в дизайне. Например, возможно использование полностью стеклянных фасадов, фасадов из материалов различной толщины или фасадов из разных материалов в одном модуле с FREE FOLD.

Больше пространства – сверхтонкий механизм FREE позволяет сохранить максимум рабочего пространства. Также возможны различные варианты исполнения фасадов.

Free flap 1.7:
только 108 мм длины и 36 мм толщины

Free flap 3.15:
только 131 мм длины и 36 мм толщины

Free fold:
только 288 мм длины и 25.5 мм толщины для стандартной версии и 270мм глубины для Free fold Short

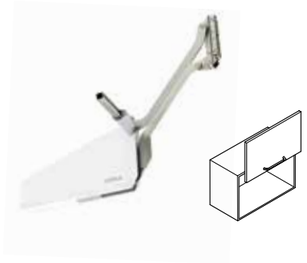

Free up:
только 277 мм длины и 25.5 мм толщины

КОМФОРТ ПОВСЕДНЕВНОЙ ЖИЗНИ.

УДОБСТВО И ПРОСТОТА УПРАВЛЕНИЯ. РАЗРАБОТАНО HÄFELE.

ТОНЬШЕ
ЛЕГЧЕ
ПРОЩЕ

Основной фокус при разработке но-вой линейки подъемных механизмов был направлен на клиента. Качественно новый уровень комфорта и легкость работы новых механизмов стали целью номер один. В результате компания “Хефеле” создала новый стандарт качества, положенный в основу семейства подъемников FREE.

1. УНИКАЛЬНАЯ ЛЕГКОСТЬ ДВИЖЕНИЯ

Минимум усилия для открывания или закрывания фасада. Вне зависимостиот размера и веса.

2. ПЛАВНОЕ ОТКРЫВАНИЕ И ЗАКРЫВАНИЕ

Отсутсвие демпфирования в прошлом. Плавность и бесшумность как при закрывании так и при открывании.

3. ФИКСАЦИЯ В ЛЮБОЙ ПОЗИЦИИ

Фасад фиксируется в любой позиции независимо от размера и веса. Это позволяет обеспечить постоянный доступ к ручке.

4. PUSH-TO-OPEN (FLAP)

Фасады без ручек. При касании фасад открывается на несколько сантиметров, затем фасад можно открыть рукой.

5. ФУНКЦИЯ ПРОТИВ ЗАЩЕМЛЕНИЯ ПАЛЬЦЕВ

Безопасность на первом месте. Петли с системой предотвращения защемления пальцев.

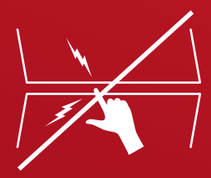

ЭЛЕМЕНТАРНО...

БЫСТРЫЙ МОНТАЖ ЭКОНОМИТ ВРЕМЯ. РАЗРАБОТАНО HÄFELE.

ТОНЬШЕ
ЛЕГЧЕ
ПРОЩЕ

Особое внимание стоит уделить быстрому монтажу подъемных механизмов FREE. Возможность монтажа одной рукой благодаря предустановленным шурупам и фиксирующим штифтам, а также быстрое крепление фасада, максимально упрощает монтаж, что в свою очередь позволяет экономить время и затраты.

ПРЕДВОРИТЕЛЬНО УСТАНОВЛЕННЫЕ ШУРУПЫ

Остается только прикрутить.

УНИКАЛЬНО...

МОЖНО УСТАНОВИТЬ ОДНОЙ РУКОЙ!

РАЗРАБОТКА HÄFELE

МОНТАЖНЫЕ ШАБЛОНЫ (ПЛЕКСИГЛАС).

Точность разметки возрастает при использовании шаблонов с направляющими втулками.

АРТИКУЛЫ ШАБЛОНОВ (МЕХАНИЗМЫ FREE)	
Free flap:	372.91.021
Free fold:	372.37.050
Free up:	372.33.050
Free swing:	372.34.050
Front Free flap, Free fold, Free up, Free swing:	372.64.893

УНИКАЛЬНЫЕ ФИКСАТОРЫ

Для надежного и быстрого позиционирования одной рукой.

СИММЕТРИЧНЫЕ ОТВЕРСТИЯ

Укреплений к сплошному фасаду.

МОНТАЖ БЕЗ ИНСТРУМЕНТА

Механизм монтируется просто и надежно. Монтаж также проходит без инструмента.

УДОБНЫЕ РЕГУЛИРОВКИ

Усилие удержания регулируется на механизме спереди. Также просто и удобно проходит регулировка положения фасада в 3-х плоскостях.

FREE FLAP.

КЛАССИЧЕСКОЕ ОТКРЫВАНИЕ...

- Углы 90° и 107°
- Компактные размеры для корпуса глубиной от 109 мм
- Версия 1.7 для фасадов высотой до 450 мм
- Версия 3.15 для фасадов высотой до 650 мм
- Заглушки от 3.15 также подходят к 1.7
- Сочетается со шкафами с карнизами
- Версия push-to-open для фасадов без ручек
- Все преимущества FREE FAMILY

FREE FLAP.

ТЕХНИЧЕСКАЯ ИНФОРМАЦИЯ.

Free flap 1.7

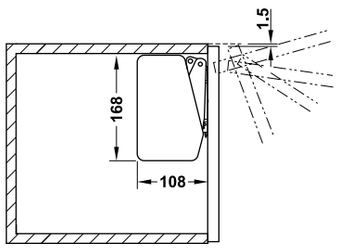

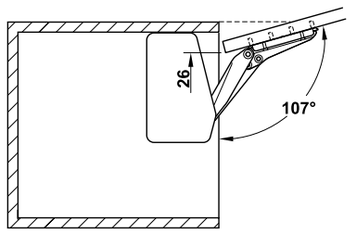

Free flap 3.15

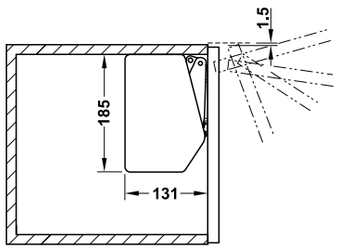

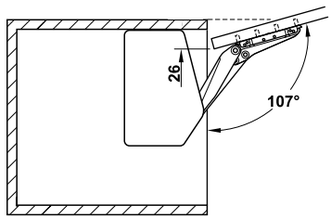

Внимание!!!
Запрещается открывать механизмы вручную без установленного фасада.
Риск нанесения травмы! Риск поломки механизма!

Правило подбора комплекта механизма:
Складская программа = правый механизм + левый механизм + крепления (2 шт.) +
+ заглушки (белые/серые)

Free flap 1.7

1

Модель	Правый механизм	Левый механизм
A	372.91.171	372.91.172
B	372.91.173	372.91.174
C	372.91.175	372.91.176

Высота шкафа (мм)	Вес фасада (кг)		
	Модель A	Модель B	Модель C
200	1,7–4,6	3,6–7,9	6,8–14,7
250	1,3–3,8	2,9–6,4	5,4–11,8
300	1,1–3,1	2,4–5,1	4,4–9,6
350	0,9–2,6	2,0–4,2	3,7–8,1
400	0,8–2,1	1,7–3,6	3,2–7,0
450	0,6–1,7	1,4–3,2	2,7–6,1

Серые заглушки (комплект)	372.91.133
Белые заглушки (комплект)	372.91.135
Крепление к сплошному фасаду (шт.)	372.91.141
Адаптер для креплений к фасаду с алю.рамкой 20 мм (шт.)	372.91.599

Free flap 3.15

2

Модель	Правый механизм	Левый механизм
D	372.91.241	372.91.242
E	372.91.243	372.91.244
F	372.91.245	372.91.246
G	372.91.247	372.91.248

Высота шкафа (мм)	Вес фасада (кг)			
	Модель D	Модель E	Модель F	Модель G
350	5,2–11,0	6,7–14,3	10,1–21,4	13,5–27,3
400	4,7–9,6	5,9–12,4	8,9–18,6	11,8–23,3
450	4,1–8,4	5,2–10,9	7,8–16,3	10,4–20,5
500	3,7–7,5	4,7–9,7	7,0–14,6	9,2–18,3
550	3,3–6,8	4,2–8,8	6,3–13,2	8,3–16,5
600	3,0–6,2	3,8–8,0	5,7–12,0	7,6–15,0
650	2,6–5,6	3,4–7,3	5,3–11,0	6,9–14,0

Серые заглушки (комплект)	372.91.234
Белые заглушки (комплект)	372.91.236
Крепление к сплошному фасаду (шт.)	372.91.141
Адаптер для креплений к фасаду с алю.рамкой 20 мм (шт.)	372.91.599

Рекомендуется для креплений к сплошному фасаду:
Шурупы Hospa 4.0x15 мм, оцинкованные Артикул 015.31.826
Винты Varianta 5x10,5 мм, оцинкованные Артикул 012.15.715

FREE FOLD.

КОМПАКТНОСТЬ...

- Благодаря складному типу открывания минимизируется рабочая зона механизма
- Для шкафа глубиной от 280 мм
- Для фасадов до 1,040 мм высотой и весом до 12.3 кг или высотой до 590 мм и весом до 23.3 кг
- Возможно применение частей фасада из разных материалов
- Все преимущества FREE FAMILY

FREE FOLD.

ТЕХНИЧЕСКАЯ ИНФОРМАЦИЯ.

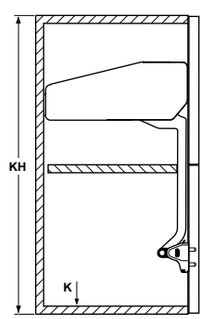

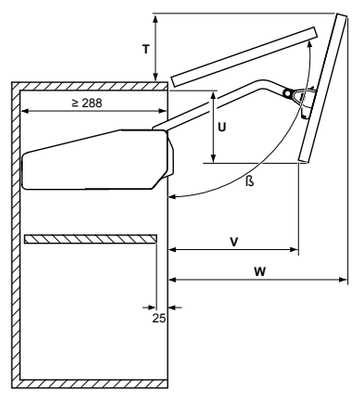

	ß [°]	T	U	V	W
480–530	~107–96	100–37	100–155	203–186	328–370
520–590	~107–93	106–23	112–184	213–190	347–401
580–650	~108–95	119–40	126–197	227–207	375–430
650–730	~107–94	124–38	147–224	238–215	411–470
710–790	~108–95	136–46	161–233	250–219	439–500
770–840	~108–95	146–43	179–223	267–200	466–527
840–910	~108–98	154–70	195–248	272–231	502–559
910–970	~107–98	160–78	214–246	282–225	536–588
960–1010	~107–100	170–99	228–251	295–240	560–605
1000–1040	~107–102	177–120	239–256	306–256	578–616

Правило подбора комплекта механизма:

Складская программа = правый механизм + левый механизм + крепления (2 шт.) + + заглушки (белые/серые)

НЕ складская программа = Механизм + заглушки (белые/серые)

Средние петли заказывайте, пожалуйста, отдельно

КН = ВЫСОТА ШКАФА, мм К = ТОЛЩИНА СТЕНКИ

			Правый механизм	Левый механизм
КН: 480–530	2,6–5,2 кг	C1fo	372.37.610*	
	5,2–10,6 кг	C3fo	372.37.612*	
	7,8–15,1 кг	C4fo	372.37.613*	
КН: 520–590	2,4–4,9 кг	D1fo	372.37.418	372.37.419
	4,8–9,8 кг	D3fo	372.37.622*	
	7,2–14,1 кг	D4fo	372.37.623*	
КН: 580–650	2,2–4,4 кг	E1fo	372.37.630*	
	4,3–8,8 кг	E3fo	372.37.430	372.37.431
	6,0–12,2 кг	E4fo	372.37.432	372.37.433
	10,6–20,9 кг	E5fo	372.37.634*	
КН: 650–730	3,9–7,9 кг	F3fo	372.37.439	372.37.440
	5,8–11,6 кг	F4fo	372.37.441	372.37.442
	9,5–18,7 кг	F5fo	372.37.443	372.37.444
КН: 710–790	3,5–7,2 кг	G3fo	372.37.448	372.37.449
	5,2–10,3 кг	G4fo	372.37.450	372.37.451
	8,7–17,2 кг	G5fo	372.37.452	372.37.453
КН: 770–840	4,9–9,8 кг	H4fo	372.37.459	372.37.460
	8,0–15,5 кг	H5fo	372.37.461	372.37.462
КН: 840–910	4,5–9,0 кг	I4fo	372.37.468	372.37.469
	7,3–14,6 кг	I5fo	372.37.470	372.37.471
КН: 910–970	4,2–8,0 кг	J4fo	372.37.683*	
	6,80–13,5 кг	J5fo	372.37.479	372.37.480
КН: 960–1010	3,9–7,6 кг	K4fo	372.37.693*	
	6,5–12,8 кг	K5fo	372.37.488	372.37.489
КН: 1000–1040	6,2–12,9 кг	L5fo	372.37.497	372.37.498

* Не складские артикулы комплектов (состав комплекта: правый + левый механизм, крепления к фасаду)

Серые заглушки (комплект)	372.37.021
Белые заглушки (комплект)	372.37.026
Крепление к сплошному фасаду (шт.)	372.37.040
Адаптер для креплений к фасаду с алю.рамкой 20 мм (шт.)	372.37.044
Средняя петля (регулируемая, крепление шурупом)	372.64.796

Рекомендуется для креплений к сплошному фасаду:
Шурупы Hospa 4.0x15 мм, оцинкованные Артикул 015.31.826
Винты Varianta 5x10,5 мм, оцинкованные Артикул 012.15.715

FREE FOLD SHORT.

ЕЩЕ КОМПАКТНЕЕ....

- Благодаря складному типу открывания минимизируется рабочая зона механизма
- Для шкафа глубиной всего от 270мм
- Для фасадов до 1,040 мм высотой и весом до 10.1 кг или высотой до 590 мм и весом до 20.3 кг
- Возможно применение частей фасада из разных материалов
- Все преимущества FREE FAMILY

FREE FOLD SHORT.

ТЕХНИЧЕСКАЯ ИНФОРМАЦИЯ.

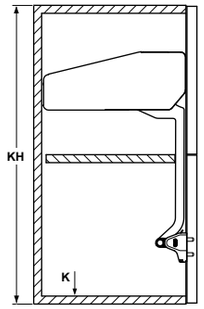

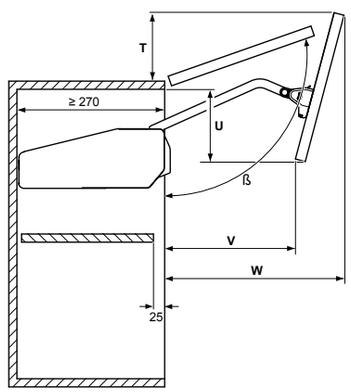

KH – высота корпуса
K – толщина стенки

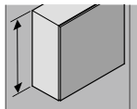	ß [°]	Q	R	S	T	U	V	W
450-480	~107-98	1,0	349	313	94-49	93-128	196-180	315-343
480-530	~107-96	1,1	426	328	100-37	100-155	203-186	328-370
520-590	~107-93	1,1	466	347	106-23	112-184	213-190	347-401
580-650	~108-95	1,2	589	377	119-40	126-197	227-207	375-430
650-730	~107-94	1,2	664	409	124-38	147-224	238-215	411-470
710-790	~108-95	1,2	736	439	136-46	161-233	250-219	439-500
770-840	~108-95	1,0	644	467	146-43	179-223	267-200	466-527
840-910	~108-98	1,2	882	501	154-70	195-248	272-231	502-559
910-970	~107-98	1,1	865	533	160-78	214-246	282-225	536-588
960-1010	~107-100	1,1	915	557	170-99	228-251	295-240	560-605
1000-1040	~107-102	1,1	954	576	177-120	239-256	306-256	578-616

Правило подбора комплекта механизма:
Комплект механизма = Механизм + заглушки
Не складская программа*

КН = ВЫСОТА ШКАФА, мм К = ТОЛЩИНА СТЕНКИ ВЕС ФАСАДА, кг

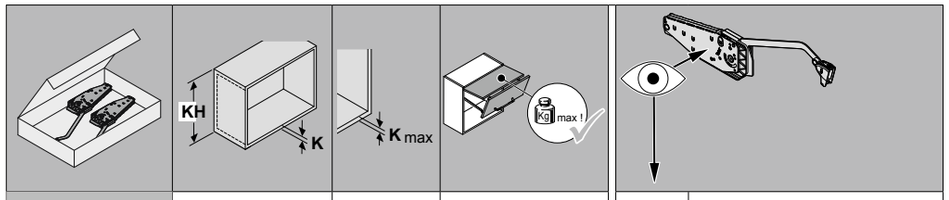				
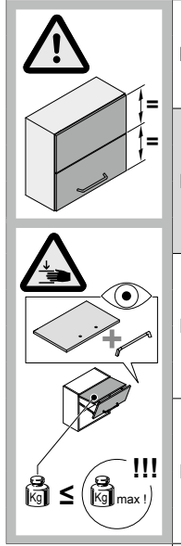	КН: 480–530	21	2,6–4,9 kg	C1fs	372.38.610
			4,9–10,2 kg	C3fs	372.38.612
			9,3–15,9 kg	C4fs	372.38.613
	КН: 520–590	36	2,4–4,8 kg	D1fs	372.38.620
			4,8–9,0 kg	D3fs	372.38.622
			7,8–15,2 kg	D4fs	372.38.623
			9,7–20,3 kg	D5fs	372.38.624
	КН: 580–650	50	2,1–4,0 kg	E1fs	372.38.630
			4,0–8,5 kg	E3fs	372.38.632
			6,8–12,5 kg	E4fs	372.38.633
			10,5–17,3 kg	E5fs	372.38.634
	КН: 650–730	59	2,0–3,7 kg	F1fs	372.38.640
			3,7–7,4 kg	F3fs	372.38.642
			7,0–11,8 kg	F4fs	372.38.643
			10,2–17,2 kg	F5fs	372.38.644
	КН: 710–790	59	3,6–6,2 kg	G3fs	372.38.652
			6,1–10,8 kg	G4fs	372.38.653
			8,5–14,4 kg	G5fs	372.38.654
	КН: 770–840	69	3,5–6,0 kg	H3fs	372.38.662
			5,1–9,8 kg	H4fs	372.38.663
			7,5–14,1 kg	H5fs	372.38.664
	КН: 840–910	69	4,7–8,9 kg	I4fs	372.38.673
			6,9–12,2 kg	I5fs	372.38.674
	КН: 910–970	79	4,7–8,0 kg	J4fs	372.38.683
			6,4–11,5 kg	J5fs	372.38.684
	КН: 960–1010	84	4,6–8,3 kg	K4fs	372.38.693
			6,5–10,7 kg	K5fs	372.38.694
	КН: 1000–1040	89	5,7–10,1 kg	L5fs	372.38.699

Крепления к сплошному фасаду в составе комплекта

Средние петли заказывайте, пожалуйста, отдельно

Серые заглушки (комплект)	372.38.033
Белые заглушки (комплект)	372.38.037
Адаптер для креплений к фасаду с алю.рамкой 20мм (шт.)	372.37.044
Средняя петля (регулируемые, под шуруп)	372.64.796

Рекомендуется для креплений к сплошному фасаду:
Шурупы Hospa 4.0x15мм, оцинкованные Артикул 015.31.826
Винты Varianta 5x10,5мм, оцинкованные Артикул 012.15.715

* подробности, пожалуйста, уточняйте у менеджеров и региональных представителей.

FREE UP.

МАКСИМАЛЬНО ПОЛНЫЙ ДОСТУП...

- Для открывания фасада практически не требуется места перед шкафом
- Шкафы, расположенные выше, не мешают работе
- Для шкафов глубиной от 277 мм
- Для фасадов до 600 мм высотой и весом до 14.6 кг или высотой 420 мм и весом 19.6 кг
- Все преимущества FREE FAMILY

FREE UP.

ТЕХНИЧЕСКАЯ ИНФОРМАЦИЯ.

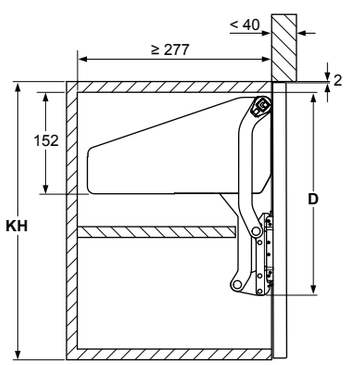

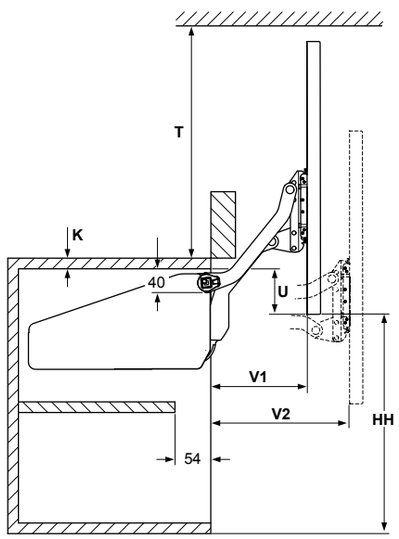

KH	D	U	HH	T	V1	V2
320–360	274,5	KH – HH – K	278	≥ 281	128	177
345–420	302,5	KH – HH – K	328	≥ 333	146	205
380–500	337,5	KH – HH – K	390	≥ 393	168	240
430–600	382,5	KH – HH – K	470	≥ 473	196	284

Правило подбора комплекта механизма:

Складская программа = правый механизм + левый механизм + крепления (2 шт.) +
+ заглушки (белые/серые) + синхронизирующая штанга + фиксаторы штанги (2 шт.)

НЕ складская программа = Механизм + заглушки (белые/серые) + синхронизирующая штанга

[1] KH = ВЫСОТА ШКАФА, мм [2] K = ТОЛЩИНА СТЕНКИ [3] ВЕС ФАСАДА, кг

KH, LH, 16	[3] Kg		Правый механизм	Левый механизм
KH: 320–360 LH: ≥ 280	3,0–5,7	O1us	372.33.600*	
	4,8–9,3	O2us	372.33.601*	
	8,7–16,5	O3us	372.33.602*	
KH: 345–420 LH: ≥ 308	2,4–4,8	P1us	372.33.410	372.33.411
	4,1–8,0	P2us	372.33.412	372.33.413
	7,4–14,0	P3us	372.33.612*	
	11,0–19,6	P4us	372.33.613*	
KH: 380–500 LH: ≥ 343	2,0–3,8	Q1us	372.33.620*	
	3,4–6,7	Q2us	372.33.422	372.33.423
	6,3–11,8	Q3us	372.33.424	372.33.425
	9,3–17,4	Q4us	372.33.623*	
KH: 430–600 LH: ≥ 388	1,6–3,3	R1us	372.33.630*	
	2,6–5,5	R2us	372.33.432	372.33.433
	5,0–9,7	R3us	372.33.434	372.33.435
	7,4–14,6	R4us	372.33.633*	

* Не складские артикулы комплектов (состав комплекта: правый + левый механизм, крепления к фасаду, фиксаторы штанги)

Серые заглушки (комплект)	372.33.670
Белые заглушки (комплект)	372.33.675
Крепление к сплошному фасаду (шт.)	372.91.141
Адаптер для креплений к фасаду с алю.рамкой 20мм (шт.)	372.91.599

Рекомендуется для креплений к сплошному фасаду:
Шурупы Hospa 4.0x15мм, оцинкованные Артикул 015.31.826
Винты Varianta 5x10,5мм, оцинкованные Артикул 012.15.715

Для механизмов СП: синхронизирующую штангу и фиксаторы (2 шт.) заказывайте, пожалуйста, отдельно!
Для механизмов НЕ СП: синхронизирующую штангу заказывайте, пожалуйста, отдельно!

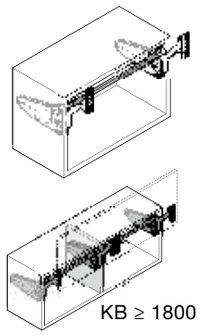

[6] KB	[7] K	mm	
600	16 19	474	372.33.692
900	16 19	774	372.33.694
1200	16 19	1074	372.33.696
1800	16 19	1674	372.33.698
KB	16 19	KB - (2 x K) - 88	
Фиксатор синхронизирующей штанги / шт /			372.33.699

[6] KB = ШИРИНА ШКАФА [7] K = ТОЛЩИНА СТЕНКИ

ОПЫТ ПРЕВРАЩАЕТСЯ В МАСТЕРСТВО.

БЕСКОМПРОМИССНОЕ КАЧЕСТВО. РАЗРАБОТАНО HÄFELE.

«Большой каталог Хефеле» - хорошо знакомый термин среди производителей мебели: он включает весь опыт, накопленный более чем за 90 лет. Сегодня «Хефеле» делает следующий шаг – применяя накопленный годами опыт совместно с постоянными инженерными исследованиями, создает новые инновационные решения для рынка, которые найдут свое применение уже завтра.

Механизмы FREE FAMILY как раз можно отнести к очередному значимому шагу в разработках «Хефеле». Цель этого шага – установить новые стандарты на рынке подъемных механизмов. Однако столь высокие уровни качества, отвечающие стандартам «Хефеле» и технического исполнения, могут быть достигнуты только при наличии собственного производства, когда есть возможность контролировать весь путь товара от разработки до производства, создавая собственные решения.

Большие производственные мощности, новейшее современное оборудование, соответствие последним мировым стандартам – есть те факторы без которых невозможно производство надежной и качественной продукции. Накопленный годами опыт позволяет постоянно держать планку на высоком уровне. Наша цель - сделать так, чтобы у человека, открывающего фасад, создалось ощущение, что он прикоснулся к чему-то роскошному, качественному и надежному. Разработка HÄFELE.

HÄFELE

Мебеталь
Тел.: +7 (495) 544 02 05
www.mebetal.ru
info@mebetal.ru